www.hnc-gmbh.de

# Waschsessel auf Standard-Rahmen

**Washing unit on Standard Basis**

(Modellbeispiel / Model example)

## Montageanleitung

## Mounting Instruction

Es freut uns sehr, dass Sie sich für einen Waschsessel aus dem Hause HNC entschieden haben. Mit den folgenden Schritten möchten wir Sie beim Aufbau dieses Modells unterstützen.

We are very pleased that you have chosen a washing station from HNC. With the following steps , we would like to assist you with the assembly of this model.

Sie erhalten diese Montageanleitung für folgende Waschplatz-Modelle:
You receive the assembly instructions for following washing unit models:

Berlin

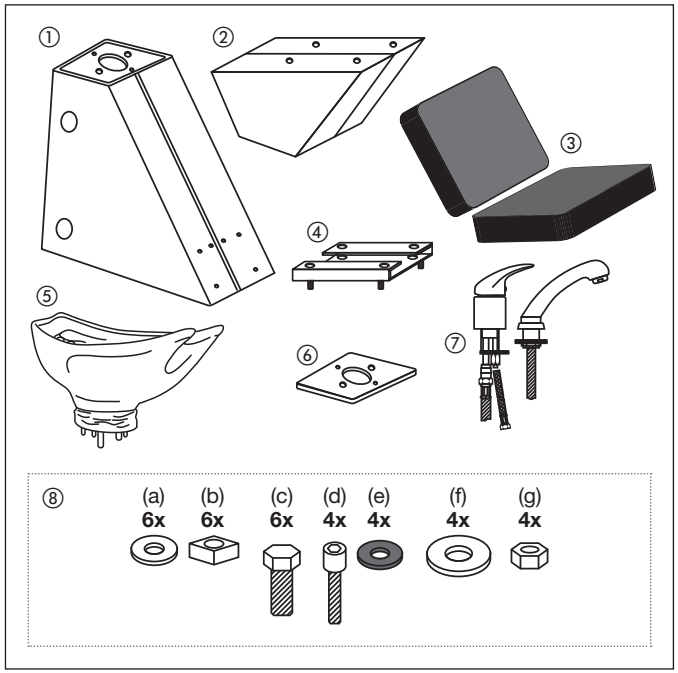


Zunächst möchten wir Sie bitten, die Kartoninhalte auf Vollständigkeit zu überprüfen und die im Bild links abgebildeten Teile herauszunehmen.

First of all, please inspect the contents of the box in order to ensure that they are complete and then remove the components shown in the left picture.

① Hauptkorpus I main corpus
② Korpus-Vorderteil I front part of the corpus
③ Sitz I seat
④ Sitzträgerplatte I seat supporting plate
⑤ Becken I washbasin
⑥ PVC-Abdeckkappe I PVC cover
⑦ Mischbatterie I mixer tap
⑧ Schraubensatz I set of screws

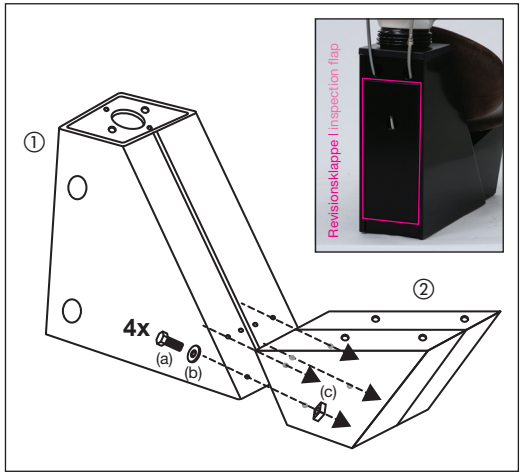


## Schritt 1:
## Montage des Korpus

Stellen Sie die beiden Korpusteile (①+②) so zu einander auf, wie es in der Abbildung gezeigt wird. Entnehmen Sie nun die in der Abbildung mit (a), (b), und (c) gekennzeichneten Schrauben aus dem PVC-Beutel, öffnen Sie auf der Rückseite des Hauptkorpus die Revisionsklappe und verschrauben Sie den Hauptkorpus ① mit dem Korpus-Vorderteil ②.

### Step 1: Assembling the corpus

Position the two corpus parts (①+②) as shown in picture. Remove the screws labelled (a), (b), and (c) in the illustration from the PVC bag, open the inspection flap on the back of the main corpus and screw the main corpus ① and the front part of the corpus ② together.

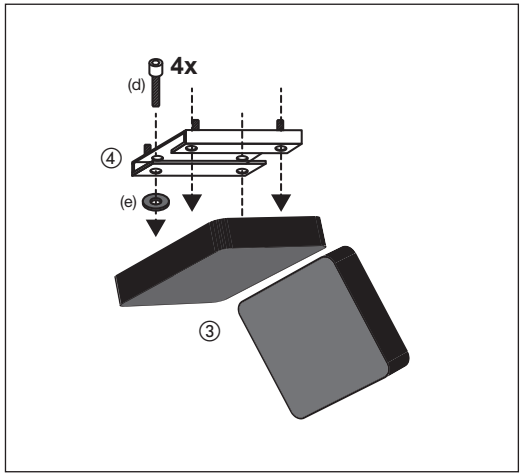


## Schritt 2:
## Vorbereitung Sitzmontage

Hierzu benötigen Sie die Sitzträgerplatte ④, die in der Abbildung mit (d) und (e) (je 4x) gekennzeichneten Schrauben. sowie den Sitz ③. Legen Sie nun die Sitzträgerplatte ④ passend zu den vorhandenen Löchern auf die Unterseite des Sitz ③ und verschrauben beide Teile miteinander.

### Step 2: Preparing the mounting of the seat

You require the seat supporting plate ④, the screws labelled (d) and (e) (4x each) in the illustration, and the seat ③. Place the seat supporting plate ④ underneath the seat ③ so that the holes match and screw both of the parts together.





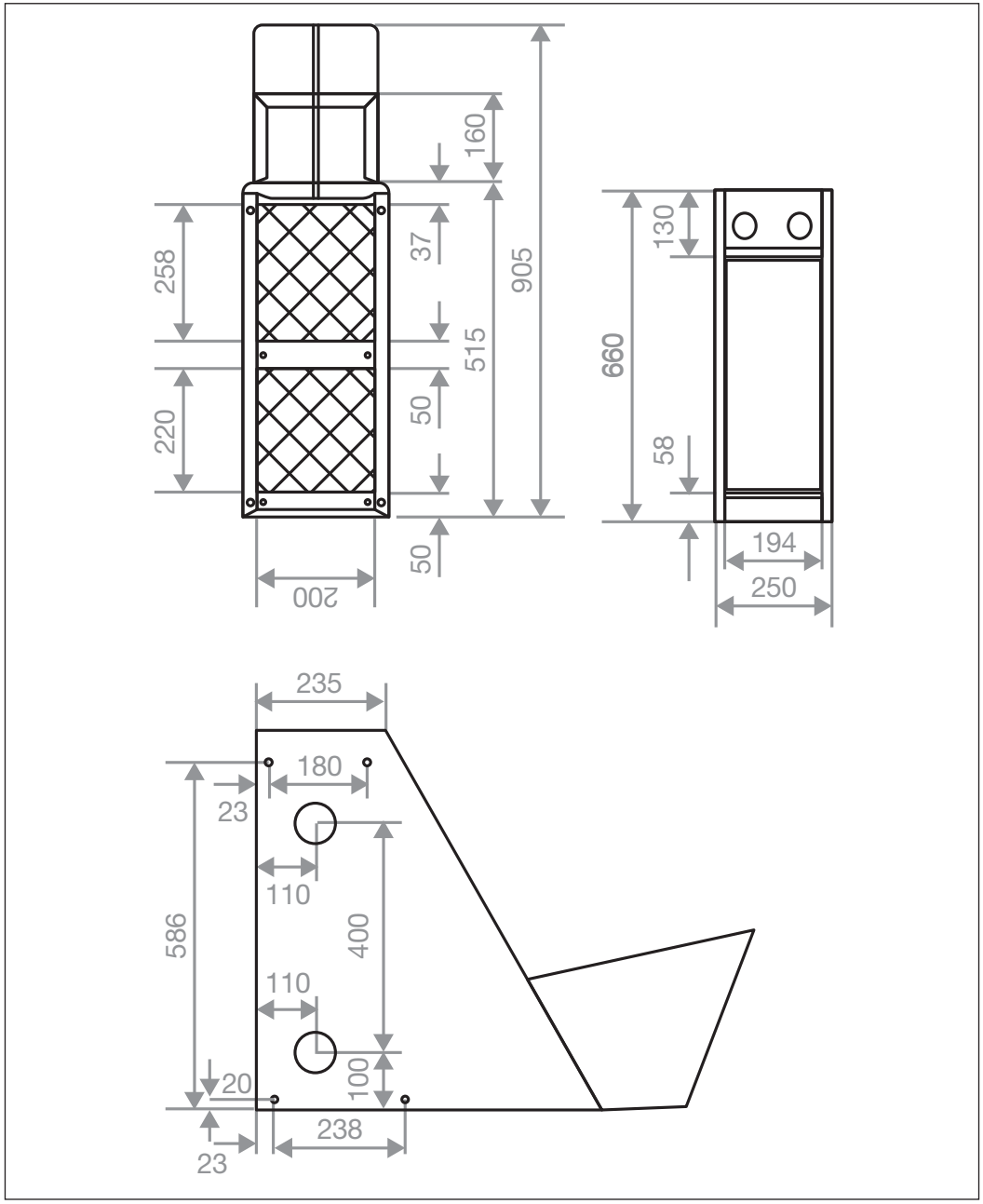


HNC 2.0 Handels GmbH www.hnc-gmbh.de info@hnc-gmbh.de FON 0049 (0) 21 61 82 12 09 0 FAX 0049 (0) 21 61 82 12 09 30

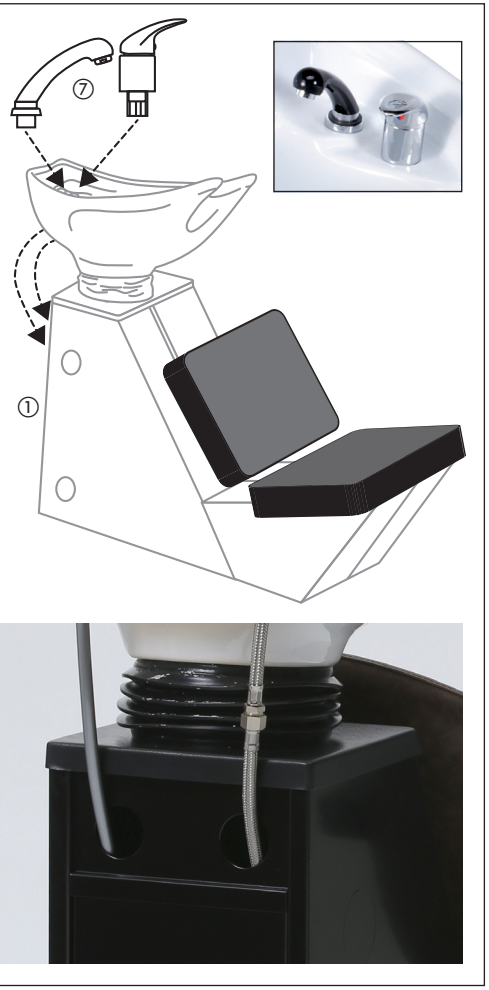


## Schritt 6:
## Montage der Mischbatterie

Bei der Befestigung der Mischbatterie beachten Sie bitte, dass Sie die Teile Einhebelmischer und die Handbrause ⑦ so wie in der Abbildung gezeigt am Keramikbecken befestigen.

Wir empfehlen Ihnen die Brauseschläuche durch die an der Rückseite des Hauptkorpus ① angebrachten Öffnungen zu legen.

Sie erhalten von uns eine separate Installationsanleitung zur Mischbatterie!

### Step 6: Installing the mixer tap

When fixing the mixer tap in position, please ensure that you fix the components single mixer lever and the hand shower ⑦ are mounted on the ceramic washbasin has shown.

We recommend that you place the shower hose through the openings on the back of the main corpus ①.

You will receive a separate installation manual for the mixer tap from us!



## Schritt 7:
## Bodeninstallation

Hierzu empfehlen wir Ihnen einen Gas- und Wasserinstallateur zu Rate zu ziehen, welcher Ihnen bei z.B. der Zu- und Abflusslegung, aber auch der Befestigung des Korpus am Fußboden behilflich sein kann. Alle hierzu nötigen Maßangaben finden Sie auf der Rückseite.

### Step 7: Mounting on the floor

We recommend that you consult a gas and water fitter who can assist you with the installation of the inlet and outlet in addition to the mounting of the corpus on the floor. Instructions for this are on the back.





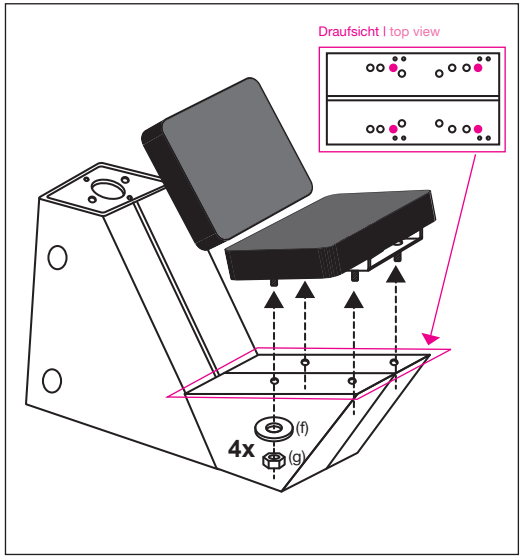


## Schritt 3:
## Sitzmontage

Hierzu benötigen Sie den Sitz ③ (bereits mit der Sitzträgerplatte verschraubt) und die in der Abbildung mit (f) und (g) gekennzeichneten Schrauben (je 4x).

Setzen Sie nun die Konstruktion aus Sitz und Trägerplatte entsprechend der „Draufsicht“ auf das Korpus-Vorderteil auf. Jetzt empfiehlt es sich den Korpus auf die Rückseite (Seite mit der Revisionsklappe) zu legen. So können Sie problemlos beide Teile mit einander verschrauben

### Step 3: Mounting the seat

You require the seat ③ (already screwed onto the seat supporting plate) and the screws labelled (f) and (g) in the illustration (4x each).

Now place the construction comprising the seat and the seat supporting plate on the front part of the corpus as shown in the „top view“. It is now recommended that you place the corpus on its back (the side with the inspection flap). This makes it easier to screw both of the parts together.

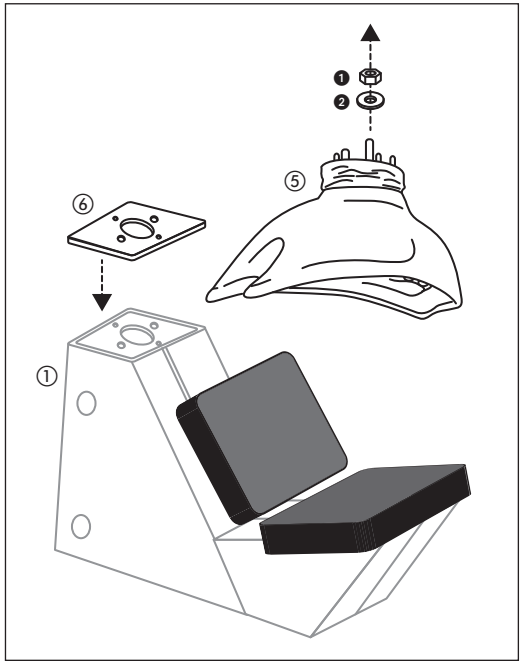


## Schritt 4: Vorbereitung Beckenmontage

Bitte legen Sie nun die PVC-Abdeckkappe ⑥ passend zu den bereits bestehenden Löchern, oben auf den Hauptkorpus ① auf. Des weiteren entfernen Sie bitte die Schrauben ❶ und ❷ von den Befestigungsgewinden an der Unterseite des Beckens ⑤.

### Step 4: Preparing the mounting of the washbasin

Please place the PVC cover ⑥ on the main corpus ① so that it matches the existing holes. Now remove screws ❶ and ❷ from the mounting thread underneath the washbasin ⑤.





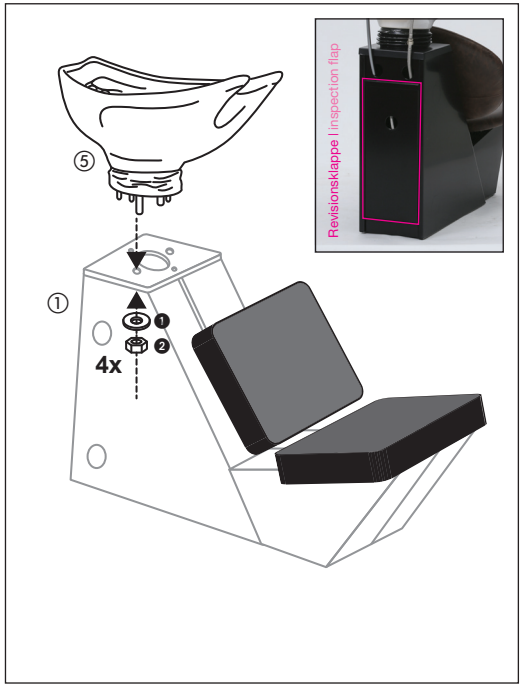


## Schritt 5: Beckenmontage

Bitte setzen Sie zunächst das Keramikbecken ⑤, wie in der Abbildung gezeigt, passend zu den bereits vorhandenen Löchern auf den Hauptkorpus ① auf.

Hierbei bitten wir Sie zu beachten, dass der Halsausschnitt des Beckens in Richtung Korpus-Vorderteil ② zeigt.

Anschließend öffnen Sie die Revisionsklappe an der Rückseite des Hauptkorpus ① und drehen die Schrauben ❶ und ❷ wieder auf die Befestigungsgewinde des Keramikbeckens. Bitte beachten Sie, dass Becken und Korpus fest miteinander verschraubt sind um einer Beschädigung des Keramikbeckens vorzubeugen.

### Step 5: Mounting the washbasin

Please initially place the ceramic washbasin ⑤ so that it is in line with the existing holes in the main corpus ① as shown.

Please ensure when doing so that the neck support of the washbasin is facing the front part of the corpus ②.

Now open the inspection flap on the back of the main corpus ① and screw screws ❶ and ❷ back onto the mounting threads o the ceramic washbasin. Please ensure that the washbasin and the corpus are firmly screwed together so as to prevent damage being caused to the ceramic washbasin.