Made in Germany

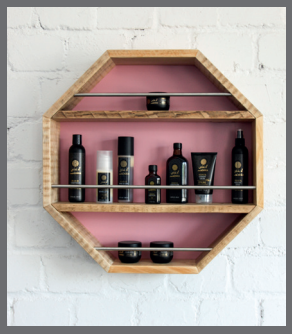

Wandregal
Octagon

Beschreibung:

Das Regal Octagon ist ein Blickfang an jeder Wand. Ob einzeln oder in Kombination mit Alternativen aus der Kolibri Serie und Hintergrundfarben sind die Achtecke nicht nur besonders dekorativ, sondern auch praktisch. Die vorderen Metallstreben schützen vor dem Herunterfallen und betonen den Industrielook des Octagon.

Ideal für die Ausstellung von Verkaufsprodukten, als Deko-Accessoire oder Regal für Verbrauchsmaterial wie Shampoo oder Kuren.

Hintergrundfarbe wählbar:

RAL 3015 | RAL 6019 | RAL 6034 | RAL 7032

Technische Daten:

Gesamt-Maße:	klein: 60 x 60 x 13 cm groß: 73,5 x 73,5 x 13 cm
Metall:	Edelstahl

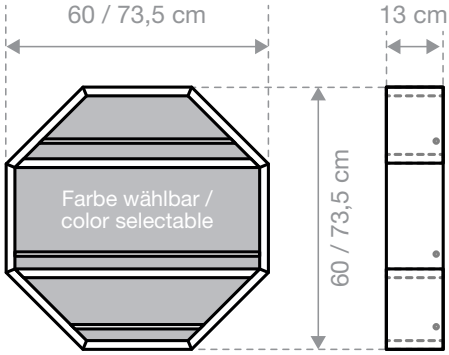

Varianten:

3002610	60 x 60 x 13 cm
3002611	73,5 x 73,5 x 13 cm

QR für zusätzliche Informationen auf unserer Website scannen!