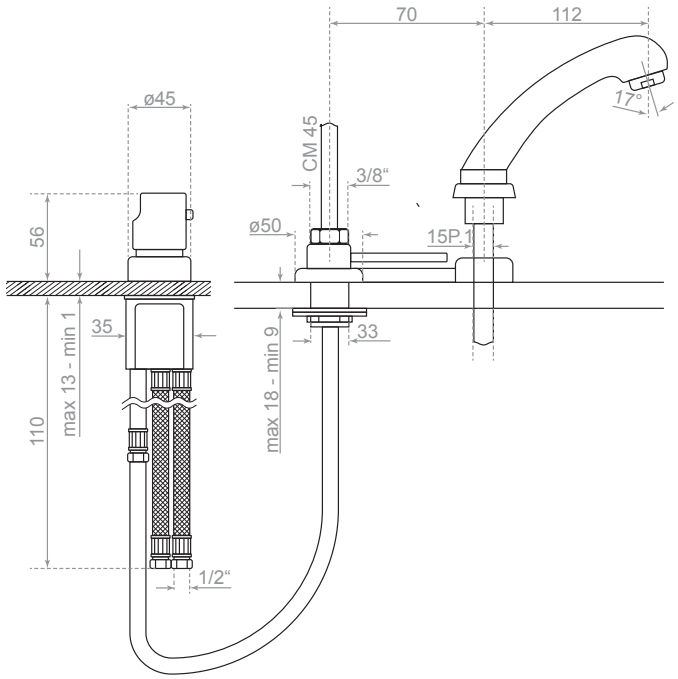

Technische Spezifikationen:

Testdruck der Geräte:	15 bar
Kaltwasserzulauf:	blaue Markierung rechts
Warmwasserzulauf:	rote Markierung links

Grenzbereiche der Arbeitsumgebung nach UNI 10234 (EN 817):

Druck:	min. 1 bar -> max. 10 bar
Temperatur:	maximal 80 ° C

Empfohlene Arbeitsumgebung nach UNI 10234 (EN 817):

Druck:	min. 1 bar -> max. 5 bar
Temperatur:	maximal 65 ° C

Warnungen:

- Es ist notwendig, alle Rohrleitungen sorgfältig zu spülen, um Schäden an der Mischbatterie durch Rückstände in den Rohren zu vermeiden.
- Für einen Druck über 5 bar ist es empfehlenswert, einen Druckminderer zu installieren.
- Es wird empfohlen, einen Filter für Schmutzwasser oder Verunreinigungen zu installieren.

Technical Specifications

Testing pressure:	15 bar
Cold water inlet:	blue dot right side
Hot water inlet:	red dot left side

Working limits according to UNI 10234 EN (817):

Pressure:	Min 1 bar -> Max 10 bar
Temperature:	Max 80°C.

Restrictions on usage recommended by EN 817 for good operation" of the faucet:

Pressure:	Min. 1 bar -> Max. 5 bar
Temperature:	Max. 65°C

Notice:

- It is necessary to rinse thoroughly all tubes of the installation in order to prevent small stones or filings from damaging the mixers.
- In case of working pressure of more than 5 bar it is recommended to install a pressure reducer
- It is also recommended to install a centralised filter in case of water containing impurities.

Einhebel-Mischbatterie Thermo Drop Stop

Ceramic single-lever tap Thermo Drop Stop

Montageanleitung

Mounting Instruction

Es freut uns sehr, dass Sie sich für ein Produkt aus dem Hause HNC entschieden haben. Mit den folgenden Schritten möchten wir Sie beim Aufbau dieses Modells unterstützen.

We are very pleased that you have chosen a product from HNC. The following steps will help you build this model.

Sie erhalten diese Montageanleitung für folgende Modelle:
You receive the assembly instructions for following models:

3000770

Einzelteile | Component parts

Mischbatterie | Mixing tap

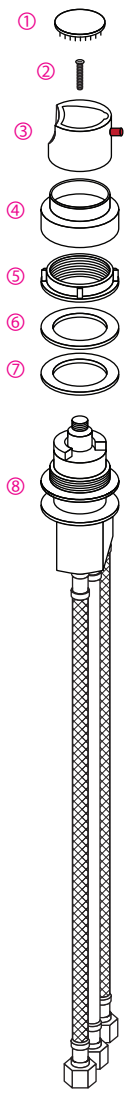

Brauseschlauch | Shower hose

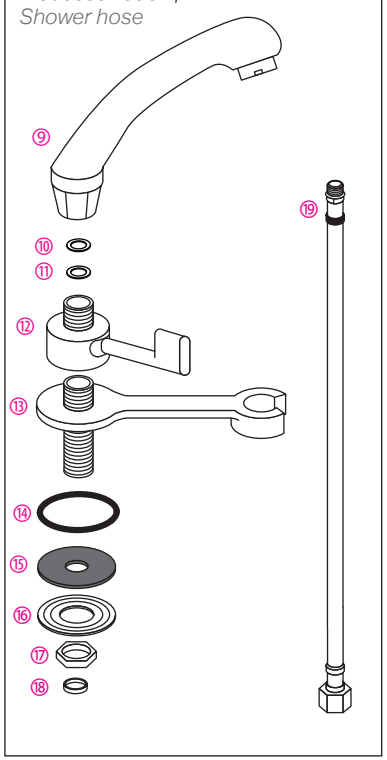

① Abdeckkappe | cover cap
② Schraube | screw
③ Mischhebel | lever mixer
④ Aufnahme Mischhebel | intake lever mixer
⑤ Kunststoffgewinde | plastic thread
⑥ Dichtungsring | washer
⑦ Dichtungsring | washer
⑧ Thermostat-Einheit | thermostatic unit
⑨ Handbrause | hand srayer
⑩ Dichtungsring | washer
⑪ Dichtungsring | washer
⑫ Hebel | lever
⑬ Drop Stop Brausehalter | fork support drop stop
⑭ Dichtungsring | washer
⑮ Dämpfer Gummi | washer rubber
⑯ Unterlegscheibe | washer
⑰ Sechskantschraube | hexagon screw
⑱ Dichtungsring | washer
⑲ PVC-Brauseschlauch | PVC hand sprayer hose

Installationsplan | Installation plan

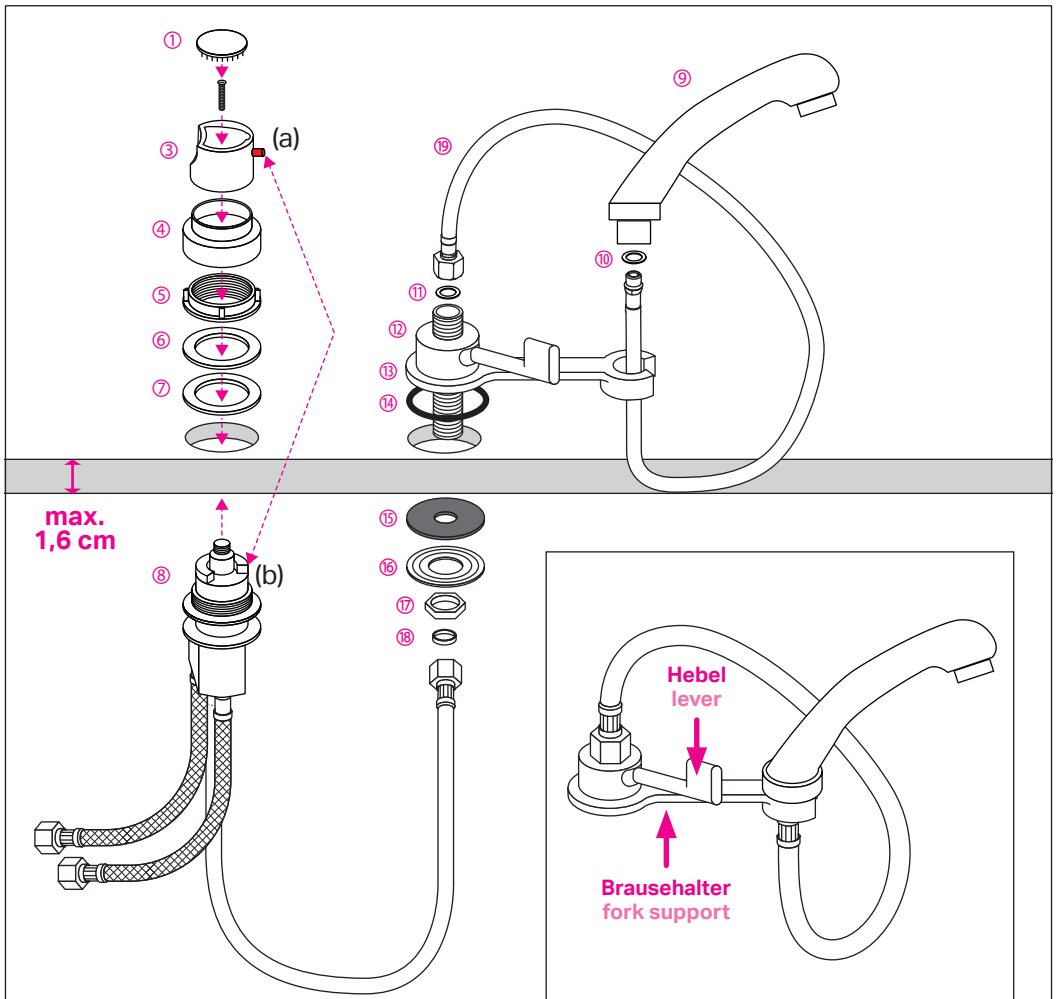

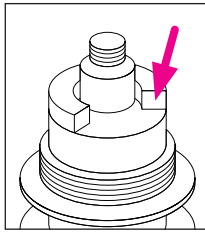

Den Mischhebel mit dem roten Knopf (a) bezogen auf den Nockenzahn (b) positionieren.

Position the handle with the red pin (a) in reference to the cam tooth (b).

Achtung: Positionieren Sie den Brausehalter so, dass der Hebel beim Drehen zum Öffnen und Schließen des Wassers nicht an die Brause stößt.

Attention: position the fork support so that when rotating the lever of the mixer tap from on to off it does not strike the shower head